Electrolux PROFESSIONAL

Gamma cottura modulare thermaline 85 - Base armadiata 600 mm con una porta, GN, 1 lato operatore

ARTICOLO N°

MODELLO N°

NOME

SIS #

AIA #



588646 (MB1PCAFOOO) Vano armadiato, 1 porta, GN - 1 lato operatore - L= 600mm

Caratteristiche e benefici

- Tutti i componenti principali possono essere facilmente accessibili dal fronte.
- Il sistema di giunzione tra le apparecchiature senza saldatura THERMODUL permette la rimozione delle unità in caso di sostituzione o di servizio.
- Unità costruita secondo secondo le norme DIN 18860_2 con 70 millimetri di zoccolo.
- Vano armadiato per lo stoccaggio di padelle, pentole, teglie etc.

Costruzione

- Base armadiata con profilo igienico, bordi arrotondati di grandi dimensioni.
- Top in acciaio inox AISI 304 di 2 mm di spessore.
- Protezione all'acqua IPX5.
- Tutte le superfici sono costruite evitando il più possibile zone di accumulo dello sporco per facilitare le operazioni di pulizia.
- Spigoli arrotondati per agevolare le operazioni di pulizia.
- Stoccaggio dimensionato per contenitori GN1/1.
- Telaio interno robusto in acciaio inox.

Approvazione:

Gamma cottura modulare thermaline 85 - Base armadiata 600 mm con una porta, GN, 1 lato operatore

Fronte

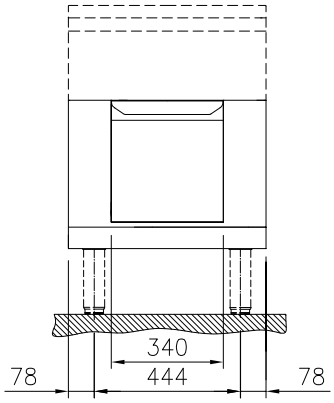

Lato

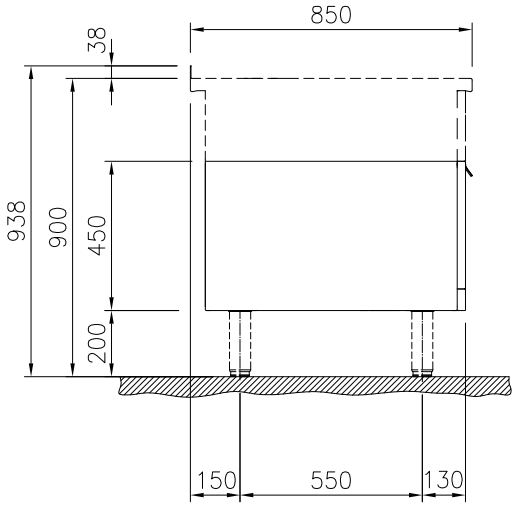

Alto

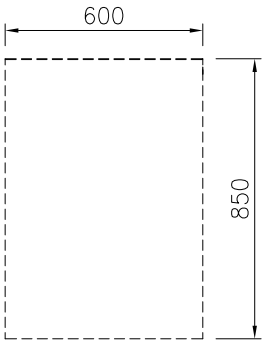

Informazioni chiave

Dimensioni esterne, larghezza:	
588646 (MB1PCAFOOO)	600 mm
Dimensioni esterne, profondità:	850 mm
Dimensioni esterne, altezza:	450 mm
Dimensioni vano (larghezza):	340 mm
Dimensioni vano (altezza):	330 mm
Dimensioni vano (profondità):	715 mm
Peso netto:	23 kg

Accessori opzionali

• Zoccolatura frontale in acciaio inox da 600 mm	PNC 912632	❑
• Zoccolatura laterale in acciaio inox, sx e dx per installazione contro parete, 850mm	PNC 912659	❑
• Zoccolatura laterale in acciaio inox, sx e dx per installazione schiena contro schiena, 1700mm	PNC 912662	❑
• Pannello laterale in acciaio inox destro (12.5 mm), installazione contro parete, 850x700mm	PNC 913003	❑
• Pannello laterale in acciaio inox sinistro (12.5 mm), installazione contro parete, 850x700mm	PNC 913004	❑
• Ripiano per vano armadiato L= 340mm, 1 lato operatore	PNC 913233	❑
• Pannello laterale rinforzato destro (da utilizzare solo con il piano di lavoro laterale)	PNC 913261	❑
• Pannello laterale rinforzato sinistro (da utilizzare solo con il piano di lavoro laterale)	PNC 913262	❑
• Kit fissaggio ripiani - 1 lato operatore	PNC 913279	❑
• - NOT TRANSLATED -	PNC 913670	❑
• Pannello laterale di copertura a filo, in acciaio inox (questo pannello deve essere utilizzato come chiusura contro una parete, tra apparecchiature della gamma thermaline/ProThermetic e apparecchiature non appartenenti alla gamma thermaline, che abbiano stesse dimensioni)	PNC 913686	❑

L'azienda si riserva il diritto di apportare modifiche ai prodotti senza preavviso